工作令号：　　要求完成时间：

机密	
加工总数	0
要求完成时间	
设计下达单号	
供应商	
铸件号	A5631-00132 P1
版本信息:1	
借(通)用件登记	
媒体编号	
描　图	
描　校	
旧底图总号	
底图总号	
签　字	
日　期	

A5631-00132 P1

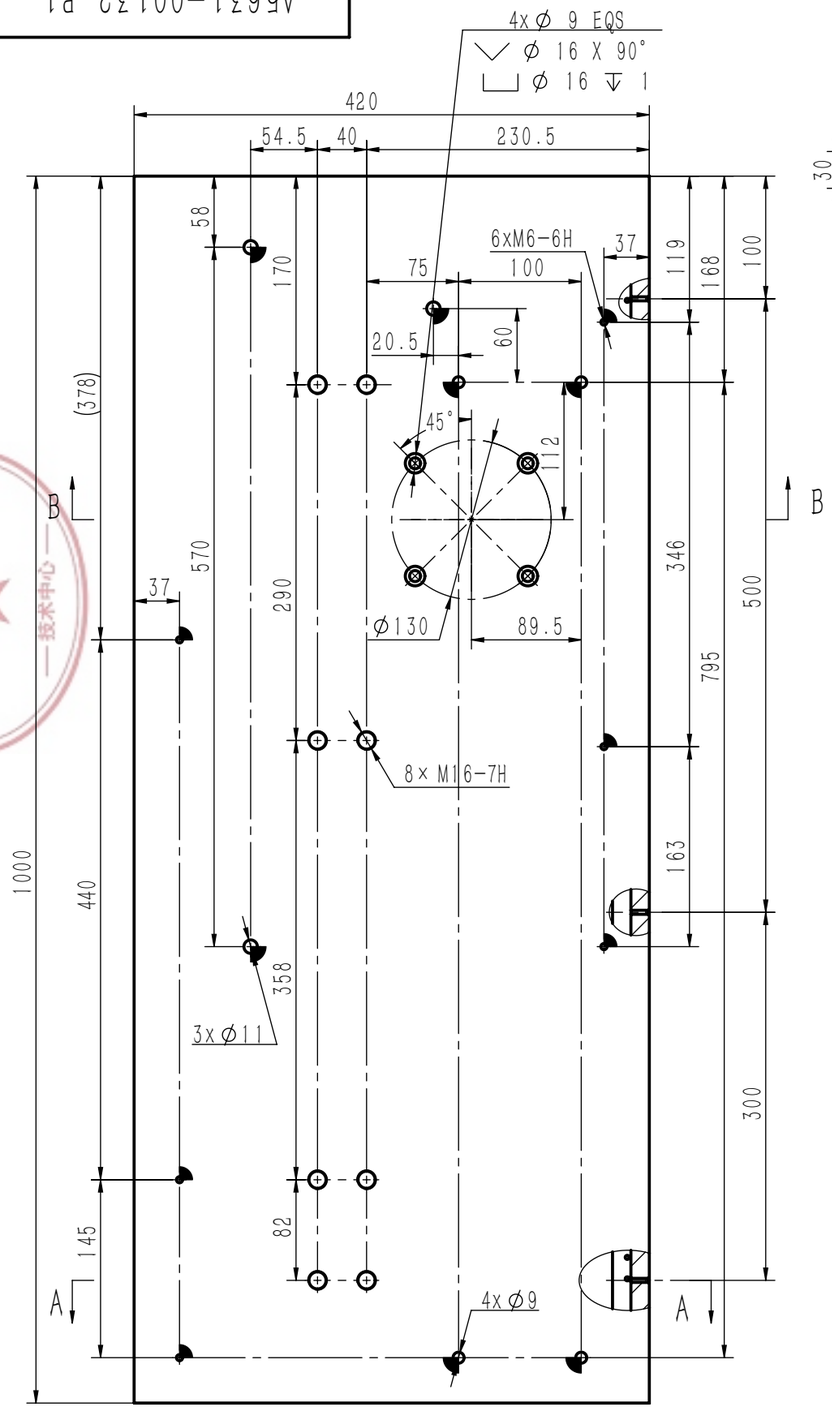

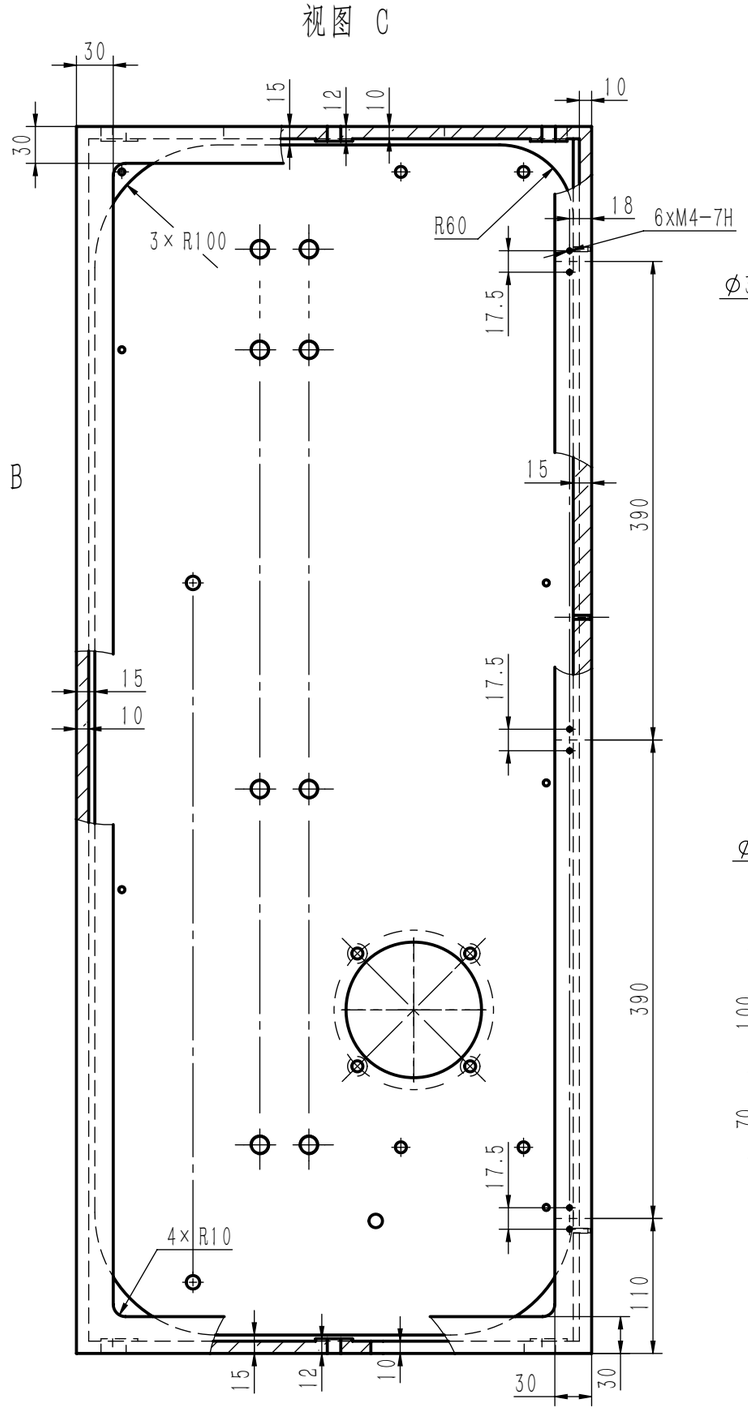

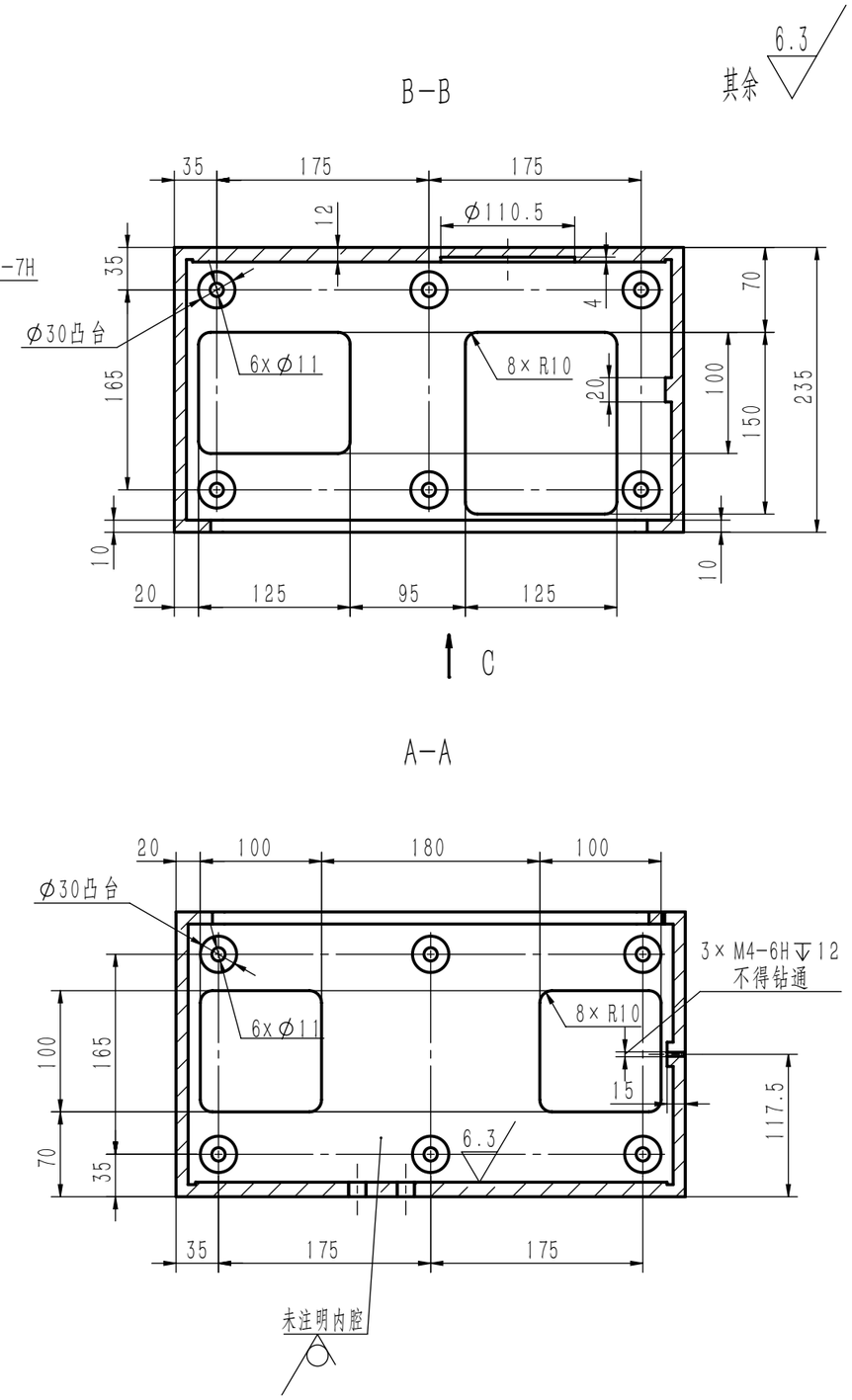

技术要求

1. 未注尺寸公差与形位公差按YC/T13-mK；
2. 铝合金铸件的一般要求按YC/T10.8；
3. 铸件进行T1处理；
4. 铸件不得有明显的气孔、沙眼、疏松等缺陷；
5. 未注铸造圆角为R5；
6. 去毛刺，锐边倒圆；
7. 表面涂漆颜色按YC/T10.10A类1组。。
8. JH/BJ

标记	处数	更改文件号	签字	日期

设　计	牛良吉	工　艺	张跃成	图样标记	表面积	重　量	比　例
制　图	牛良吉	标准化	张祖兴		217.645	28.262	1:5
校　对	张跃成	批　准					
审　核	郑明权	日　期	2025-06-19	共 1 页		第 1 页	

ZL101A

昆明鼎承科技有限公司

方形铸造件铸件毛坯件

A5631-00132 P1